PREFABBRICATI EL. BA. S.R.L.
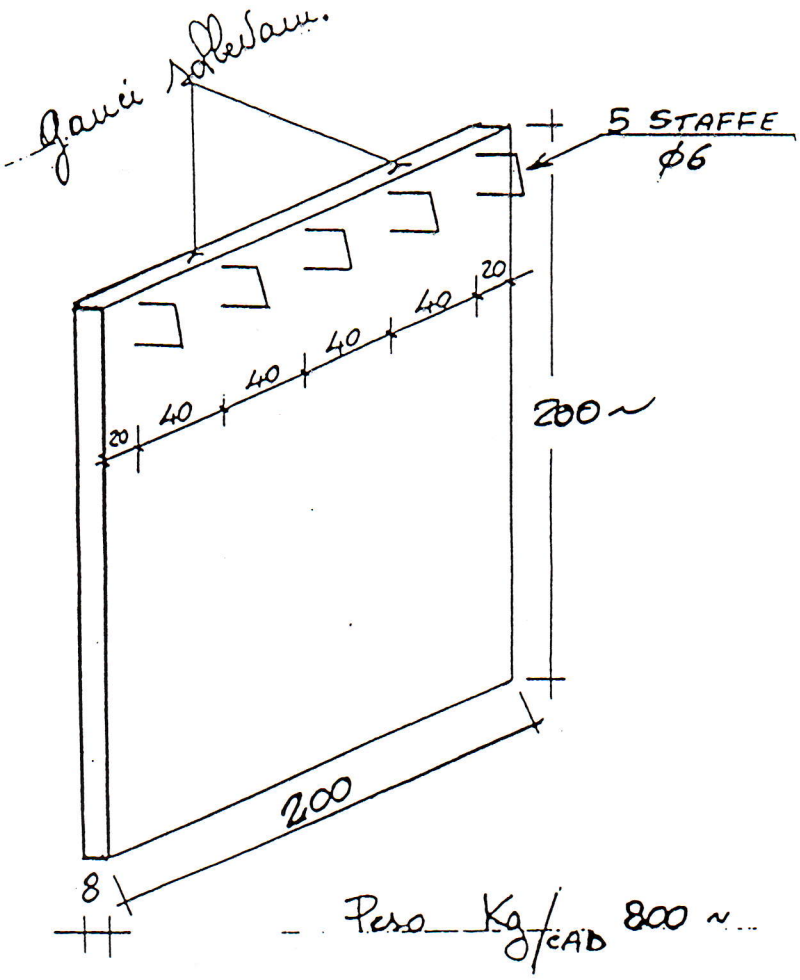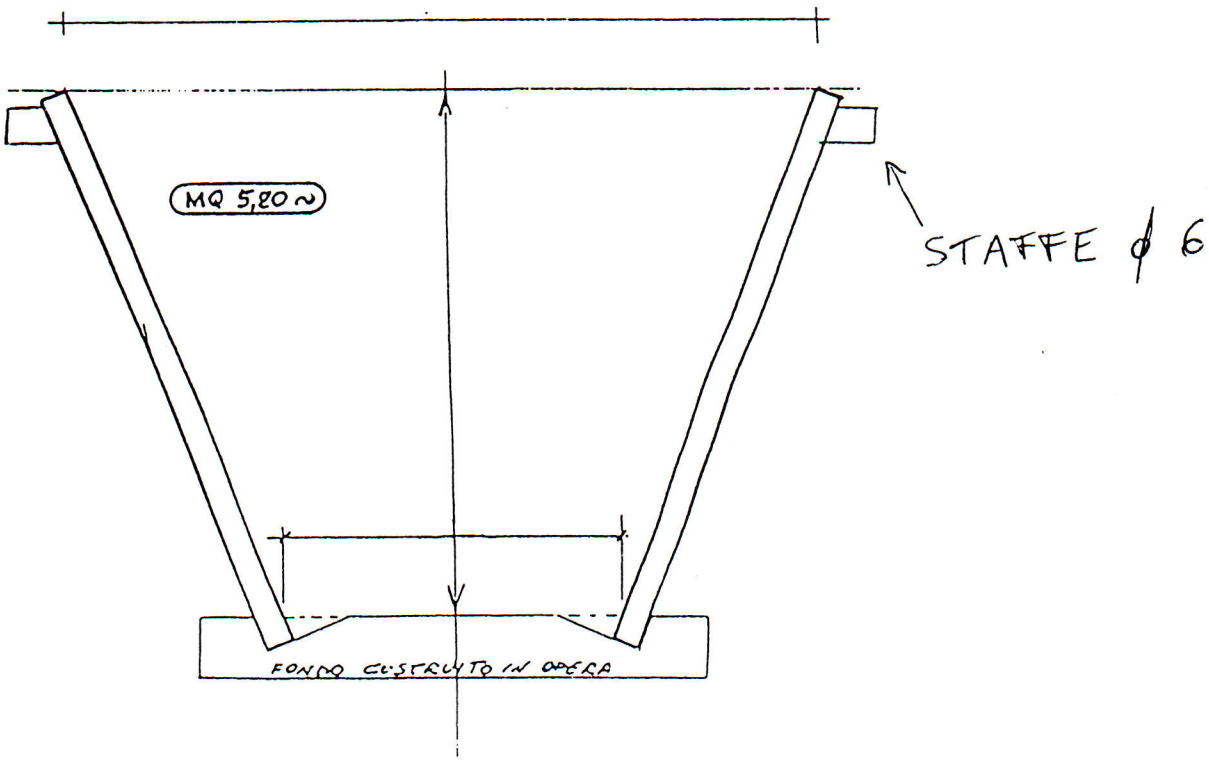
Stabilimento ed Ufficio:
Via Casale, 19
15040 OCCIMIANO MONF. (AL)
Tel. e Fax 0142.809159
C. F. e P. Iva 01984110062